FUJITSU

Сплит-система
ARY...UUAL / AOY...UNDNL





Компактные канальные кондиционеры Fujitsu предназначены для скрытой установки в помещениях. Они отличаются гибкостью размещения: возможность установки как за подвесным потолком горизонтально, так и в стеновом пространстве вертикально. Компактные размеры (всего 217 мм по высоте) являются важным преимуществом при ограниченном пространстве для монтажа. При запотолочной установке забор воздуха осуществляется как с нижней, так и с тыльной сторон блока.

Внутренний блок комплектуется трехсекционным легкообслуживаемым фильтром и проводным пультом с возможностью настройки индивидуального графика работы для каждого дня недели. Для дополнительного удобства управления в качестве опции доступен комплект из инфракрасного пульта управления и приемника сигнала.







Подробную информацию о функциях см. на стр. 12–13.

ПРЕИМУЩЕСТВА

ВЫСОКОЭФФЕКТИВНЫЙ ФИЛЬТР

В процессе фильтрации частицы пыли удаляются из воздуха, что благотворно сказывается на самочувствии людей. Компактные канальные внутренние блоки комплектуются высокоэффективными фильтрами очистки воздуха, состоящими из нескольких секций. При обслуживании фильтр легко снимается и чистится. Необходимо предусмотреть возможность доступа к внутреннему блоку для очистки и замены фильтров.



НЕДЕЛЬНЫЙ ТАЙМЕР + ТАЙМЕР ЭКОНОМИИ

Предусматривает возможность установки до двух точек включения и выключения кондиционера и до двух временных интервалов в принудительном температурном режиме в течение суток для каждого дня недели. Настройка таймера, осуществляемая с проводного пульта, позволяет быстро и удобно задать режим работы в соответствии с вашими индивидуальными потребностями. Это экономит время и делает процесс эксплуатации кондиционера максимально простым и удобным.

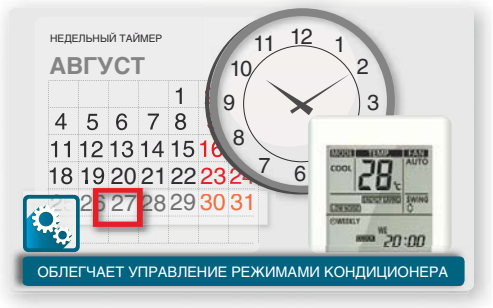

РЕЖИМ ЭНЕРГОСБЕРЕЖЕНИЯ

Режим энергосбережения ENERGY SAVE немного повышает заданную температуру в режиме охлаждения и понижает в режиме обогрева для обеспечения экономичной работы кондиционера. При включении этого режима во время охлаждения улучшаются показатели влагоотделения. Данная функция особенно полезна в том случае, когда нужно осушить воздух в помещении без ощутимого снижения температуры.



НИЗКОТЕМПЕРАТУРНЫЙ КОМПЛЕКТ

Низкотемпературный комплект предназначен для обеспечения работоспособности систем кондиционирования воздуха в режиме охлаждения при температуре окружающей среды до –43 °С. Необходимость в круглогодичном регулируемом охлаждении имеется в помещениях, где естественная вентиляция невозможна, а тепловыделения значительны, например, в серверных.



ВЕРТИКАЛЬНЫЙ И ГОРИЗОНТАЛЬНЫЙ МОНТАЖ ВНУТРЕННЕГО БЛОКА

Конструкция внутреннего блока позволяет производить монтаж в горизонтальной или вертикальной плоскостях. Это означает, что внутренний блок можно разместить как под потолком, так и за стеной или под окном на полу, задекорировав его. Такая конструкция особенно хорошо подходит для различных вариантов скрытого монтажа в проектах, где требования к интерьеру помещений настолько высоки, что кондиционера не должно быть видно.



FUJITSU

Сплит-система
ARY...UUAL / AOY...UNDNL

Сплит-система	Блок внутренний		ARY18UUAL
	Блок наружный		AOY18UNDNL
Параметры электропитания		ф./В/Гц	1 / 230 / 50
Производительность	Охлаждение	кВт	5,40
	Нагрев	кВт	6,00
Потребляемая мощность	Охлаждение/нагрев	кВт	1,920/1,870
Коэффициент энергетической эффективности	Охлаждение	Вт/Вт	2,81-C
	Нагрев	Вт/Вт	3,21-C
Рабочий ток	Охлаждение/нагрев	А	8,8 / 8,7
Осушение		л/ч	1,6
Уровень шума (блок внутренний) Т/Н/С/В	Охлаждение	дБ(А)	36 / 40 / 43
Уровень шума (блок наружный)	Охлаждение	дБ(А)	52
Производительность вентилятора (выс. скорость)	Блок внутр./наруж.	$м^3/ч$	1000 / 3200
Максимальное статическое давление		Па	70
Габаритные размеры (В×Ш×Г)	Блок внутренний	мм	217×953×595
	Упаковка	мм	324×1075×686
	Блок наружный	мм	650×830×320
	Упаковка	мм	648×910×380
Вес	Блок внутренний	кг	25
	Блок наружный	кг	52
Диаметр соединительных труб (жидкость/газ)		мм	6,35 / 15,88
Диаметр линии отвода конденсата (внутренний/наружный)		мм	25/32
Максимальная длина магистрали (без дополнительной заправки)		м	20 (7,5)
Максимальный перепад высот		м	8
Диапазон рабочих температур	Охлаждение	°С	0...+43
	Нагрев	°С	–6...+24
Тип хладагента			R410A
Кабель подключения	Межблочный	$мм^2$	4×1,5
	Питающий	$мм^2$	3×2,5
Автомат токовой защиты		А	20

Габаритные размеры

Блок внутренний

Модель	A	B	C
ARY18UUAL	217	953	595

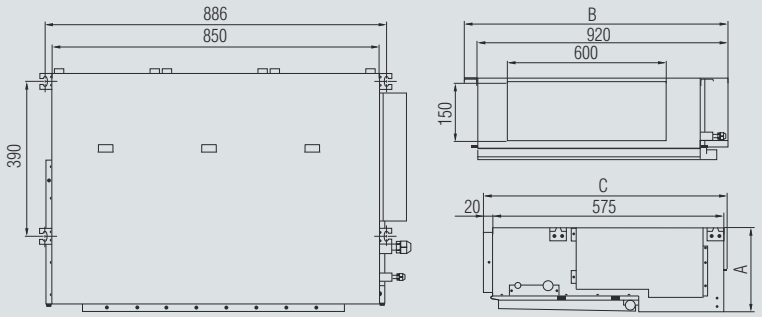

Блок наружный

Модель	A	B	C	C1	D	E
AOY18UNDNL	650	830	350	320	603	343

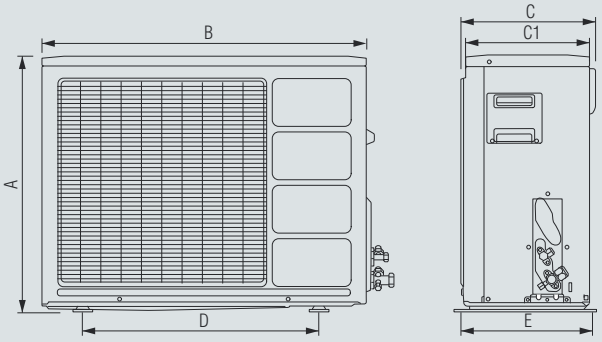

Размеры: мм

Пульт управления проводной
AR-3TA1
(входит в стандартную комплектацию)



Функции
- Недельный таймер
- Выбор режима работы

Забор воздуха
Возможность выбора стороны забора воздуха (приведено для горизонтального монтажа):

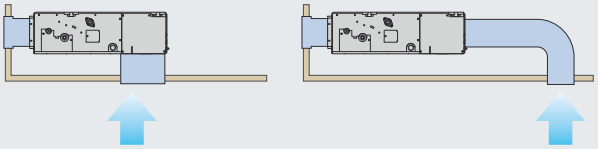

С нижней стороны **С тыльной стороны**

2 варианта монтажа
Встраиваемый подпотолочный



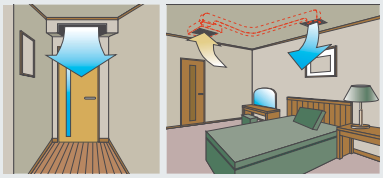

Встраиваемый напольный



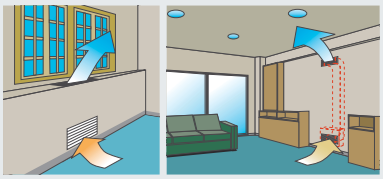

Аксессуары



Пульт управления проводной **AR-3TA1**



Пульт управления проводной упрощенный **UTB-YPB**



Пульт управления инфракрасный + приемник сигнала **UTY-LRJY1**



Датчик температуры выносной **UTD-RS100**



Конвертер сетевой **UTY-VGGX**



Помпа дренажная **UTZ-PX1BAA**



Комплект низкотемпературный

Подробно см. на стр. 158.

Схема электрических соединений

Автомат токовой защиты	
ARY18UUAL	20 A
Питающий кабель	
ARY18UUAL	3×2,5
Линия связи	
ARY18UUAL	4×1,5

