NEW 2026

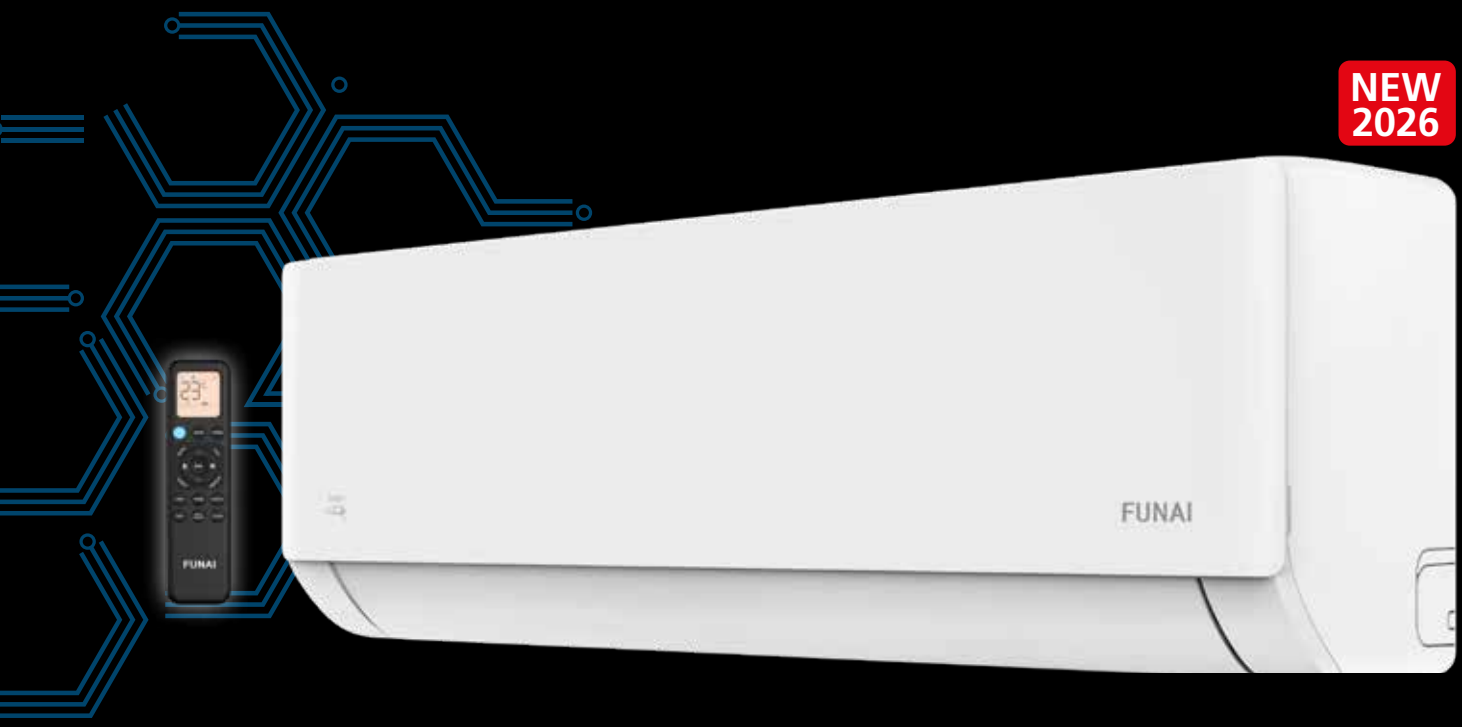


# SENSEI 2.0

Inverter

[Сэнсэ́й 2.0 Инве́ртор]




A CLASS

от 21,0 дБ(А)

-15 °C

Сэнсэй — учитель. Сэнсэй учит не только наукам и боевым искусствам, он учит самой жизни, передает опыт и навыки, которые собирались предыдущими поколениями — мудрость веков.

Внутренние блоки сплит-систем SENSEI 2.0 Inverter комплектуются 4 дополнительными (сменными) фильтрами SMART Ion, а также имеют цифровой дисплей, который при необходимости может быть отключен.

Во внутренних блоках сплит-систем SENSEI 2.0 Inverter установлены горизонтальные и вертикальные жалюзи с электроприводом. SMART Air позволяет настроить максимально комфортное направление потока охлажденного или теплого воздуха.

FUNAI
Future and air

## SMART Sleep

режим комфортного сна



## Виброопоры в комплекте

Минимизируют вибрацию от наружного блока, существенно уменьшают уровень шума

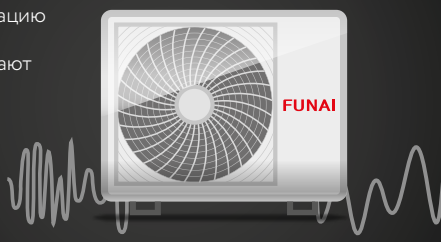


## SMART Air

Подача воздуха в 4 направлениях



## Сменные фильтры SMART Ion

Благодаря отрицательно заряженным ионам фильтр очищает воздух от пыли и делает его чистым и свежим

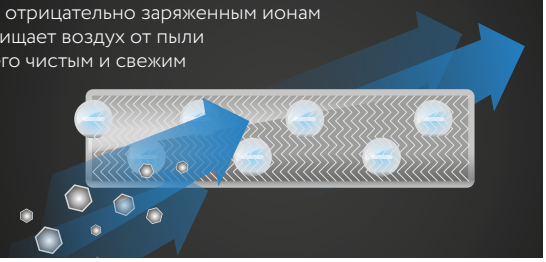

## Wi-Fi Ready

Подготовлен для установки Wi-Fi-модуля

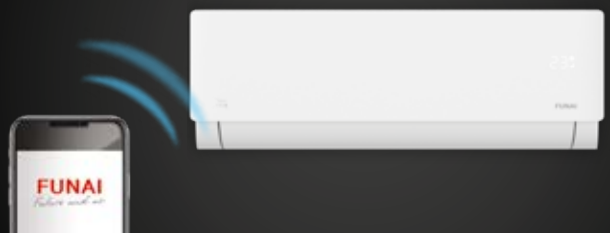





* Кроме модели с индексом 55

# SENSEI 2.0

Inverter

[Сэнсэ́й Инве́ртор]

NEW 2026

A CLASS

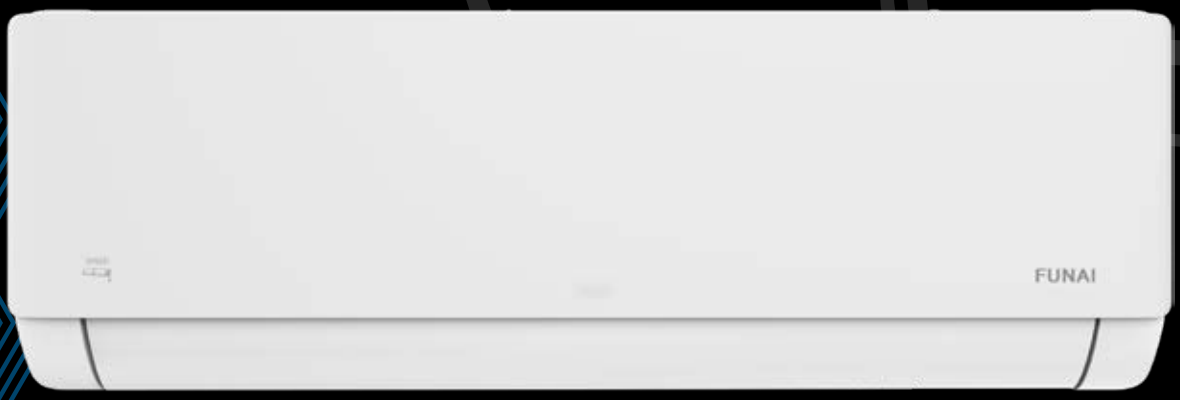


от 21,0 дБ(А)

-15 °C




Wi-Fi Ready
Подготовлен для управления по Wi-Fi*

Просветный LED-дисплей

Работа на охлаждение до -15 °C на нагрев до -15 °C*

SMART Air
Подача воздуха в 4 направлениях

SMART ICE Clean
Самоочистка внутреннего блока замораживанием

SMART Feel
Точный контроль температуры

4 сменных фильтра SMART Ion

Премиальный пульт ДУ с подсветкой

SMART Sleep
ночной режим

Защитная накладка на вентили наружного блока

Двухслойная шумоизоляция компрессора наружного блока

Антивибрационные опоры для установки наружного блока

Функция дежурного обогрева 8 °C

Хладагент R32

Технология DC Inverter

* Опция — модуль Wi-Fi AEL-W4G3F

# SENSEI 2.0 Inverter

FUNAI
Future and air

| Модель, комплект | RAC-I-SN25HP.D05 | RAC-I-SN30HP.D05 | RAC-I-SN35HP.D05 | RAC-I-SN55HP.D05 | RAC-I-SN75HP.D05 |
|---|---|---|---|---|---|
| Электропитание, В/Гц/Ф | 220-240/50/1 | 220-240/50/1 | 220-240/50/1 | 220-240/50/1 | 220-240/50/1 |
| Номинальная холодопроизводительность (диапазон), кВт | 2,30 (0,60-2,80) | 2,65 (0,77-3,37) | 3,55 (1,00-3,81) | 5,35 (1,20-5,86) | 7,10 (1,50-7,50) |
| Номинальная теплопроизводительность (диапазон), кВт | 2,35 (0,60-2,95) | 2,80 (0,70-3,66) | 3,70 (1,02-3,99) | 5,45 (1,20-6,30) | 7,25 (1,50-7,90) |
| Номинальный ток (диапазон) (охлаждение), А | 3,51 (1,20-6,80) | 4,00 (1,30-7,50) | 5,15 (1,40-8,50) | 8,07 (1,40-12,50) | 10,44 (1,50-15,00) |
| Номинальный ток (диапазон) (нагрев), А | 3,15 (1,20-6,80) | 3,70 (1,30-7,50) | 4,75 (1,40-8,50) | 7,12 (1,40-12,5) | 9,49 (1,50-15,0) |
| Номинальная мощность (диапазон) (охлаждение), Вт | 717 (160-1550) | 826 (200-1600) | 1106 (300-1800) | 1667 (300-2500) | 2198 (350-2700) |
| Номинальная мощность (диапазон) (нагрев), Вт | 651 (160-1500) | 776 (200-1600) | 1025 (300-1800) | 1493 (300-2500) | 2003 (350-2600) |
| Коэффициент EER / Класс энергоэффективности (охлаждение) | 3,21 / A | 3,21 / A | 3,21 / A | 3,21 / A | 3,23 / A |
| Коэффициент COP / Класс энергоэффективности (нагрев) | 3,61 / A | 3,61 / A | 3,61 / A | 3,65 / A | 3,62 / A |
| Расход воздуха внутреннего блока, $м^3/ч$ | 310/340/370/390/425/460/500 | 320/350/370/405/435/470/500 | 320/350/370/405/435/470/500 | 530/580/630/680/720/770/850 | 580/700/760/810/900/980/1050 |
| Уровень шума внутреннего блока, дБ(А) | 21/24/28/32/34/36/38 | 21/24/28/32/34/36/38 | 22/26/29/31/33/35/37 | 25/29/32/35/39/42/44 | 26/33/36/39/42/44/47 |
| Уровень шума наружного блока, дБ(А) | 49 | 49 | 49 | 54 | 56 |
| Бренд компрессора | RECHI | RECHI | RECHI | SANYO | SANYO |
| Тип хладагента | R32 | R32 | R32 | R32 | R32 |
| Заводская заправка, кг | 0,42 | 0,44 | 0,44 | 0,57 | 0,88 |
| Дозаправка (свыше номинальной длины труб), г/м | 15 | 15 | 15 | 25 | 25 |
| Размеры внутреннего блока (ШхВхГ), мм | 778×272×192 | 778×272×192 | 778×272×192 | 910×305×195 | 1005×322×220 |
| Размеры внутреннего блока в упаковке (ШхВхГ), мм | 840×335×255 | 840×335×255 | 840×335×255 | 979×378×265 | 1096×390×297 |
| Размеры наружного блока (ШхВхГ), мм | 712×459×276 | 712×459×276 | 712×459×276 | 795×549×305 | 853×602×349 |
| Размеры наружного блока в упаковке (ШхВхГ), мм | 765×481×310 | 765×481×310 | 765×481×310 | 835×575×328 | 890×628×385 |
| Вес нетто/брутто внутреннего блока, кг | 7,5 / 9,5 | 7,5 / 9,5 | 7,5 / 9,5 | 9,0 / 11,5 | 11,5 / 14,0 |
| Вес нетто/брутто наружного блока, кг | 19,0 / 20,5 | 19,5 / 21,0 | 20,0 / 21,5 | 24,5 / 26,5 | 31,0 / 33,0 |
| Максимальная длина труб, м | 15 | 15 | 15 | 20 | 25 |
| Максимальный перепад по высоте между внутренним и наружным блоками, м | 10 | 10 | 10 | 10 | 10 |
| Минимальная длина труб, м | 3 | 3 | 3 | 3 | 3 |
| Номинальная длина труб, м | 5 | 5 | 5 | 5 | 5 |
| Диаметр дренажа, мм | 16,0 | 16,0 | 16,0 | 16,0 | 16,0 |
| Диаметр жидкостной трубы, мм (дюйм) | 6,35 (1/4") | 6,35 (1/4") | 6,35 (1/4") | 6,35 (1/4") | 6,35 (1/4") |
| Диаметр газовой трубы, мм (дюйм) | 9,53 (3/8") | 9,53 (3/8") | 9,53 (3/8") | 9,53 (3/8") | 12,70 (1/2") |
| Рабочие температурные границы наружного воздуха (охлаждение) | 0 °C ~ +53 °C | 0 °C ~ +53 °C | 0 °C ~ +53 °C | 0 °C ~ +53 °C | 0 °C ~ +53 °C |
| Рабочие температурные границы наружного воздуха (нагрев) | -15 °C ~ +30 °C | -15 °C ~ +30 °C | -15 °C ~ +30 °C | -15 °C ~ +30 °C | -15 °C ~ +30 °C |
| Сторона подключения электропитания | Внутренний блок | Внутренний блок | Внутренний блок | Наружный блок | Наружный блок |
| Межблочный кабель, $мм^{2**}$ | 4×1,5 | 4×1,5 | 4×1,5 | 4×0,75 | 4×0,75 |
| Силовой кабель, $мм^{2**}$ | 3×1,5 | 3×1,5 | 3×1,5 | 3×2,5 | 3×2,5 |
| Автомат защиты, А* | 10 | 10 | 10 | 16 | 20 |
| Максимальная потребляемая мощность, кВт | 1,55 | 1,60 | 1,80 | 2,50 | 2,70 |
| Максимальный потребляемый ток, А | 6,8 | 7,5 | 8,5 | 12,5 | 15,0 |
| Класс пылевлагозащиты, внутренний/наружный блок | IPX0 / IPX4 | IPX0 / IPX4 | IPX0 / IPX4 | IPX0 / IPX4 | IPX0 / IPX4 |
| Класс электрозащиты, внутренний/наружный блок | I / I | I / I | I / I | I / I | I / I |

* При дооснащении опциональным низкотемпературным комплектом
** Приведены рекомендуемые значения сечений кабелей и автомата защиты. Вы можете самостоятельно подобрать кабель и автомат защиты после консультации с сертифицированным электриком или подобрав кабель и автомат защиты для ваших условий по ПУЭ.
Межблочный и силовой кабели не входят в комплект поставки, докупаются отдельно.

## Внутренние блоки RAC-I-SN25HP.D05/S, RAC-I-SN30HP.D05/S, RAC-I-SN35HP.D05/S, RAC-I-SN55HP.D05/S, RAC-I-SN75HP.D05/S

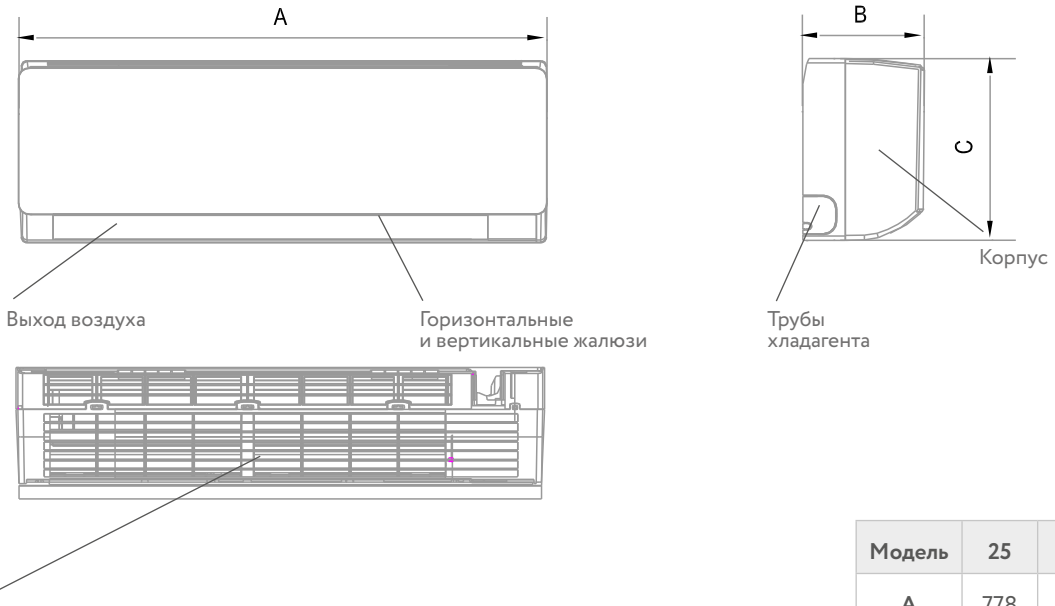


| Модель | 25 | 30 | 35 | 55 | 75 |
|---|---|---|---|---|---|
| A | 778 | 778 | 778 | 910 | 1005 |
| B | 192 | 192 | 192 | 195 | 220 |
| C | 272 | 272 | 272 | 305 | 321.5 |

## Минимальные расстояния до препятствий

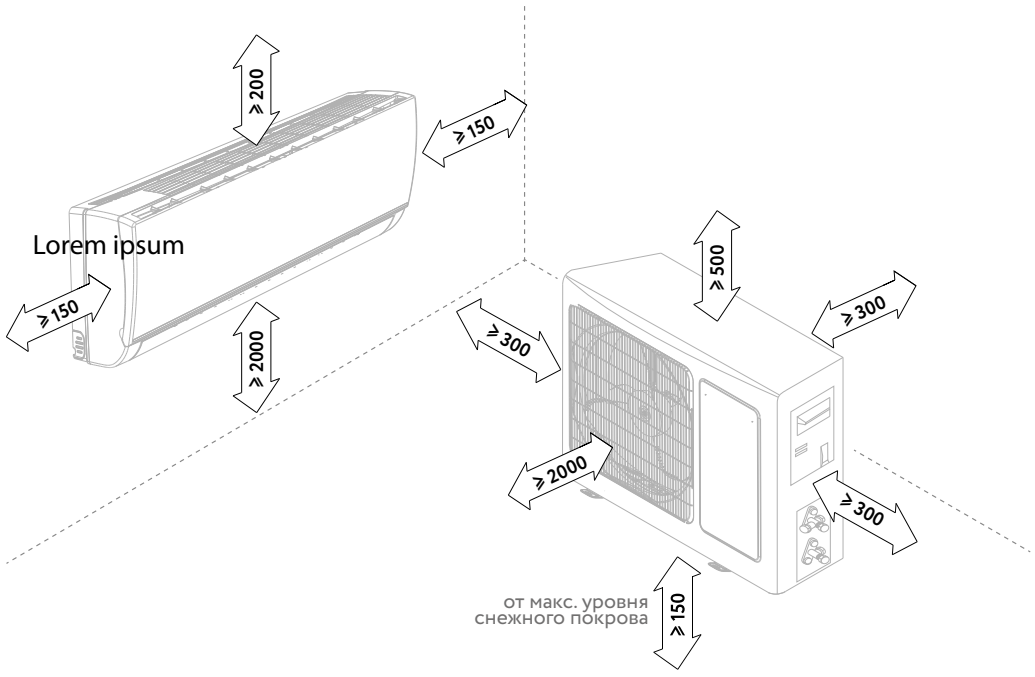


Размеры указаны в мм
Приведенные изображения блоков могут отличаться от фактических

# Наружные блоки RAC-I-SN25HP.D05/U, RAC-I-SN30HP.D05/U, RAC-I-SN35HP.D05/U, RAC-I-SN55HP.D05/U, RAC-I-SN75HP.D05/U

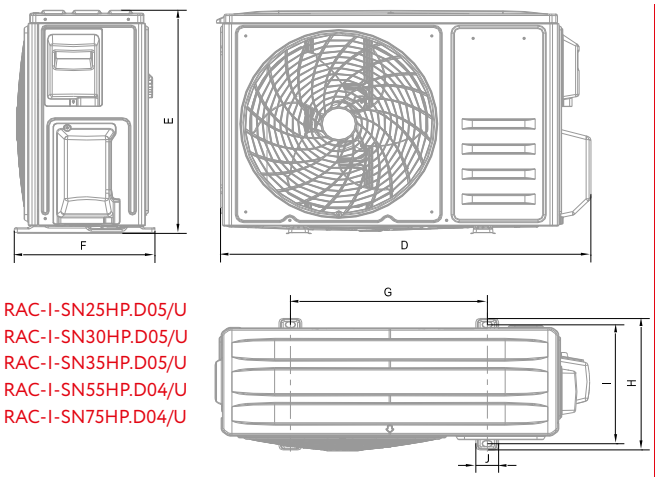


RAC-I-SN25HP.D05/U
RAC-I-SN30HP.D05/U
RAC-I-SN35HP.D05/U
RAC-I-SN55HP.D04/U
RAC-I-SN75HP.D04/U

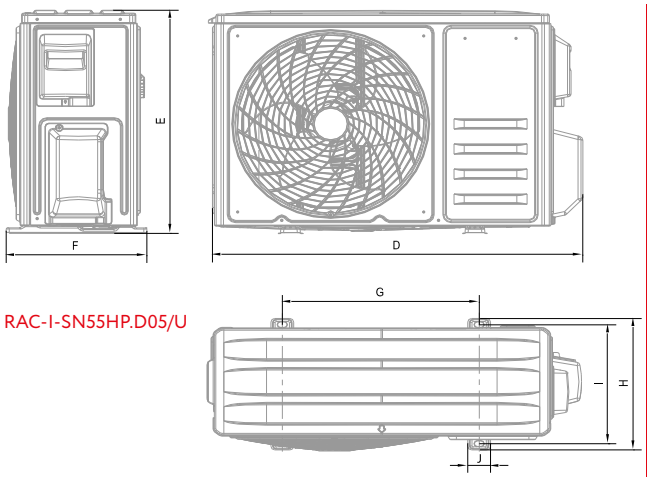


RAC-I-SN55HP.D05/U

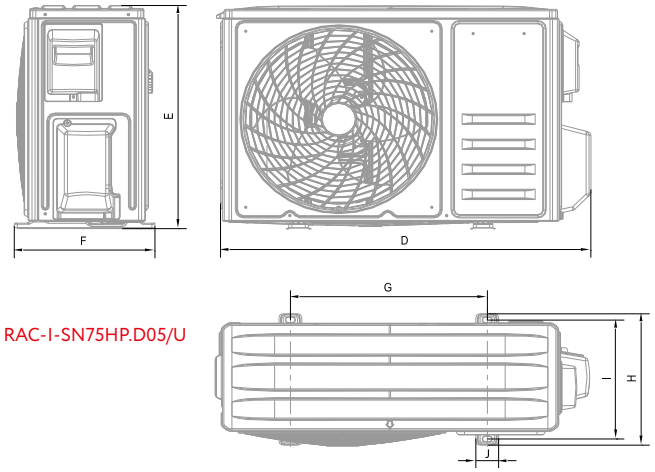


RAC-I-SN75HP.D05/U

| Модель | 25 | 30 | 35 | 55 | 75 |
|---|---|---|---|---|---|
| D | 722 | 722 | 722 | 810 | 863 |
| E | 459 | 459 | 459 | 549 | 602 |
| F | 276 | 276 | 276 | 305 | 349 |
| G | 362 | 362 | 362 | 433.8 | 516 |
| H | 276 | 276 | 276 | 305 | 349 |
| I | 256.2 | 256.2 | 256.2 | 278 | 314 |
| J | 48 | 48 | 48 | 48 | 53 |

## Схема подключения электропитания

| Параметр / Индекс модели | 25/30/35 | 55/75 |
|---|---|---|
| Сторона подключения электропитания | Внутренний блок | Наружный блок |
| Силовой кабель, мм$^2$ | 3×1,5 | 3×2,5 |
| Межблочный кабель, мм$^2$ | 4×1,5 | 4×0,75 |

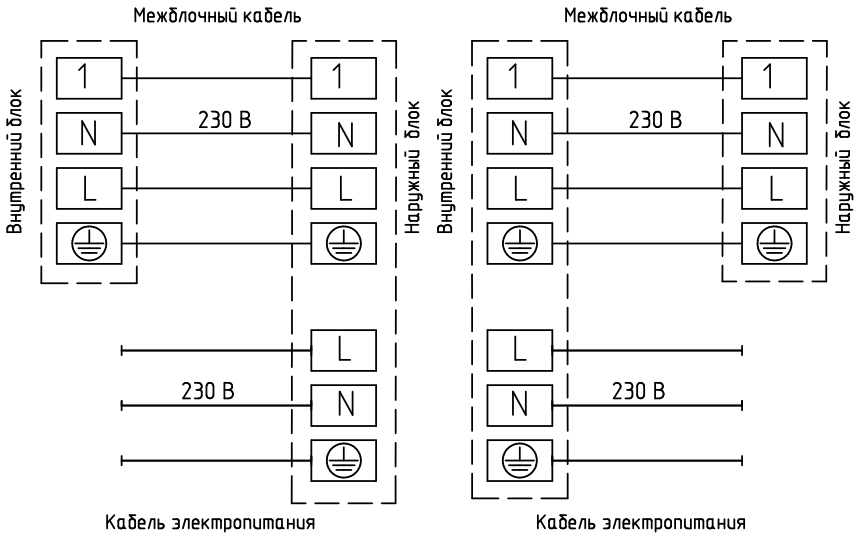


Размеры указаны в мм
Приведенные изображения блоков могут отличаться от фактических