Hisense

ОФИЦИАЛЬНЫЙ СПОНСОР

Hisense
INVERTER EXPERT



Новинки 2026

8 (800) 500-71-91
ФЕДЕРАЛЬНАЯ ГАРАНТИЙНАЯ ПОДДЕРЖКА
ЭКСПЕРТ КЛИМАТА

VIBE
DC Inverter



Салют! Умный дом

Работает с голосовым помощником

VIBE DC Inverter -новинка в ассортименте Hisense. Современный стильный матовый дизайн гармонично впишется в интерьер любых помещений заведений. Модель оборудована встроенным Wi-Fi-модулем для дистанционного управления и уникальной системой распределения воздуха 4D AUTO Air.

4D AUTO Air

Во внутренних блоках сплит-систем Hisense установлены горизонтальные и вертикальные жалюзи с электроприводом. Управляйте воздушным потоком во всех направлениях с помощью пульта дистанционного управления.



Встроенный модуль Wi-Fi

Бесплатное приложение ConnectLife.TRIR доступно для мобильных платформ iOS и Android. Пользователь может получать информацию о работе кондиционера и управлять им в любом месте и в любое время. Создайте идеальный климат одним касанием к экрану смартфона!

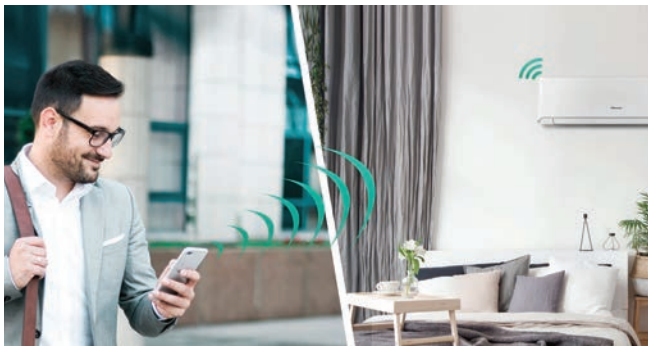

iFeel

При включении функции iFeel кондиционер ориентируется на датчик температуры, который расположен в пульте дистанционного управления. Таким образом, вы можете достичь более точного контроля температуры в помещении, повышая комфорт от использования кондиционера.



Удобная установка

Съёмная конструкция, простые монтажные кронштейны и увеличенное место для подключения газожидкостной трубы значительно повышают эффективность монтажа.

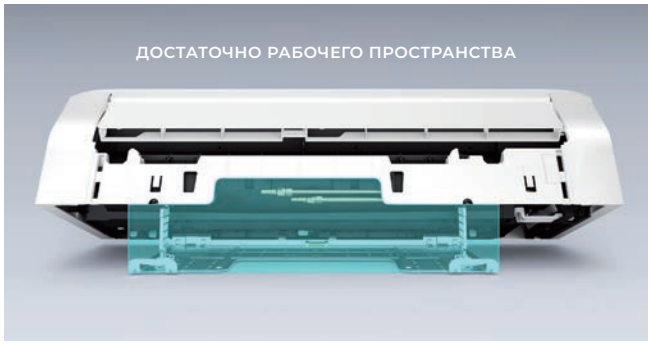

- Класс энергоэффективности A
- Встроенный Wi-Fi
- 4D AUTO Air
- Угольный фильтр*
- Фотокаталитический фильтр*
- 7 скоростей вентилятора
- Индикация утечки хладагента
- Защитная накладка на вентили
- Дежурный обогрев +8 °C

* Только для моделей 07k, 10k, 13k

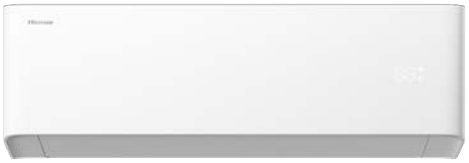



RZY-1 White
(в комплекте)

Hisense
INVERTER EXPERT

МОДЕЛЬ | КОМПЛЕКТ	AS-07UW4RYRHB00	AS-10UW4RYRHB05	AS-13UW4RYRHB04	AS-18UW4RMSHB01	AS-24UW4RBTHB00
МОДЕЛЬ | ВНУТРЕННИЙ БЛОК	AS-07UW4RYRHB00G	AS-10UW4RYRHB05G	AS-13UW4RYRHB04G	AS-18UW4RMSHB01G	AS-24UW4RBTHB00G
МОДЕЛЬ | НАРУЖНЫЙ БЛОК	AS-07UW4RYRHB00W	AS-10UW4RYRHB05W	AS-13UW4RYRHB04W	AS-18UW4RMSHB01W	AS-24UW4RBTHB00W
Электропитание, В/Гц/Ф	220-240/50/1	220-240/50/1	220-240/50/1	220-240/50/1	220-240/50/1
Номинальная холодопроизводительность (диапазон), кВт	2,35 (0,65-2,60)	2,72 (0,60-3,10)	3,70 (1,00-3,90)	5,80 (1,00-6,00)	7,50 (2,00-7,50)
Номинальная теплопроизводительность (диапазон), кВт	2,35 (0,70-2,80)	2,75 (0,50-3,10)	3,75 (0,90-4,00)	6,00 (1,60-6,25)	7,60 (2,00-7,80)
Номинальный ток (диапазон) (охлаждение), А	3,27 (1,00-3,90)	4,26 (1,00-5,20)	5,20 (1,10-6,30)	6,60 (1,20-10,40)	9,70 (1,90-12,50)
Номинальный ток (диапазон) (нагрев), А	2,70 (1,00-3,80)	3,10 (1,00-4,10)	4,41 (1,10-5,90)	6,60 (1,60-10,40)	9,00 (1,80-12,20)
Номинальная мощность (диапазон) (охлаждение), Вт	721 (220-860)	847 (210-1150)	1150 (250-1400)	1504 (260-2300)	2174 (420-2750)
Номинальная мощность (диапазон) (нагрев), Вт	610 (230-860)	711 (190-900)	1000 (250-1300)	1538 (350-2300)	2027 (400-2700)
Коэффициент EER / Класс энергоэффективности (охлажд.)	3,26 / A	3,21 / A	3,21 / A	3,83 / A	3,45 / A
Коэффициент COP / Класс энергоэффективности (нагрев)	3,85 / A	3,87 / A	3,75 / A	3,90 / A	3,75 / A
Расход воздуха внутреннго блока, м³/ч	250/270/300/400/480/550/600	250/270/300/400/480/550/600	250/270/300/400/480/550/600	660/700/730/780/860/940/1000	700/720/780/860/950/1050/1100
Уровень шума внутреннего блока, дБ(А)	21,5/23/25/27/30/33/35	21,5/23/25/27/30/33/35	22/24/25/28/32/34/36	24/31/33/36/38/40/42	25/32/34/37/39/42/44
Уровень шума наружного блока, дБ(А)	50	50	51	56	57
Бренд компрессора	GMCC	GMCC	GMCC	GMCC	GMCC
Тип хладагента	R32	R32	R32	R32	R32
Заводская заправка, кг	0,38	0,48	0,60	0,80	1,10
Дозаправка (свыше номинальной длины труб), г/м	20	20	20	20	30
Размеры внутреннего блока (Ш×В×Г), мм	816×272×208	816×272×208	816×272×208	986×301×228	1086×320×232
Размеры внутреннего блока в упаковке (Ш×В×Г), мм	880×335×265	880×335×265	880×335×265	1040×365×310	1155×390×310
Размеры наружного блока (Ш×В×Г), мм	660×482×240	660×482×240	660×482×240	810x585x280	860×649×310
Размеры наружного блока в упаковке (Ш×В×Г), мм	780×530×315	780×530×315	780×530×315	940×630×385	995×705×420
Вес нетто / брутто внутреннего блока, кг	7,3 / 8,8	7,8 / 9,6	8,0 / 9,8	11,5 / 14,0	13,0 / 15,5
Вес нетто / брутто наружного блока, кг	20,5 / 22,5	20,5 / 22,5	22,0 / 24,0	30,0 / 34,0	39,5 / 44,0
Максимальная длина труб, м	20	20	20	25	25
Макс. перепад по высоте между внутр. и наруж. блоками, м	10	10	10	15	15
Минимальная длина труб, м	3	3	3	3	3
Номинальная длина труб, м	5	5	5	5	5
Диаметр дренажа, мм	18,0	18,0	18,0	18,0	18,0
Диаметр жидкостной трубы, мм (дюйм)	6,35 (1/4")	6,35 (1/4")	6,35 (1/4")	6,35 (1/4")	9,53 (3/8")
Диаметр газовой трубы, мм (дюйм)	9,53 (3/8")	9,53 (3/8")	9,53 (3/8")	12,7 (1/2")	15,88 (5/8")
Рабочие температурные границы наружного воздуха (охлаждение)	0°C ~ +46°C	0°C ~ +46°C	0°C ~ +46°C	-15°C ~ +45°C	-15°C ~ +45°C
Рабочие температурные границы наружного воздуха (нагрев)	-15°C ~ +24°C	-15°C ~ +24°C	-15°C ~ +24°C	-20°C ~ +24°C	-20°C ~ +24°C
Сторона подключения электропитания	Внутренний блок	Внутренний блок	Внутренний блок	Наружный блок	Наружный блок
Межблочный кабель, мм²*	4×1,5	4×1,5	4×1,5	5×2,5	5×2,5
Силовой кабель, мм²*	3×1,5	3×1,5	3×1,5	3×2,5	3×2,5
Автомат защиты, А*	10	10	16	16	20
Максимальная потребляемая мощность, кВт	1,00	1,05	1,40	2,30	2,70
Максимальный потребляемый ток, А	5,7	5,7	9,4	12,3	15,2
Класс пылевлагозащиты, внутренний / наружный блок	IPX0 / IPX4	IPX0 / IPX4	IPX0 / IPX4	IPX0 / IPX4	IPX0 / IPX4
Класс электрозащиты, внутренний / наружный блок	I / I	I / I	I / I	I / I	I / I

*Приведены рекомендуемые значения сечений кабелей и автомата защиты. Вы можете самостоятельно подобрать кабель и автомат защиты после консультации с сертифицированным электриком или подобрав кабель и автомат защиты для ваших условий по ПУЭ. Межблочный и силовой кабели не входят в комплект поставки, докупаются отдельно.

Минимальные расстояния до препятствий

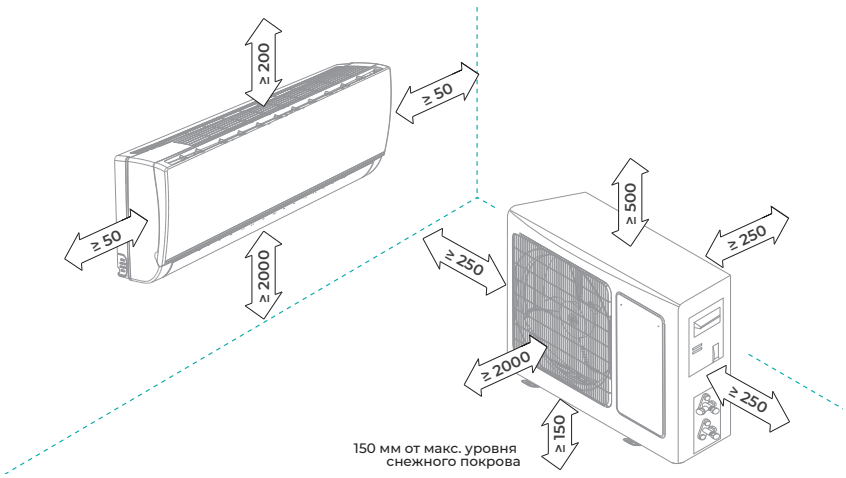

Размеры указаны в мм
Приведенные изображения блоков могут отличаться от фактических