NOVA 3-IN-1 INVERTER





Свежий, очищенный воздух комфортной температуры – залог здоровья и отличного самочувствия. Все эти параметры легко реализовать в квартире или загородном доме вместе с климатическим комплексом NOVA 3-in-1. С ним пользователь получает:

- приток свежего воздуха с производительностью до 40 м³/ч;
- профессиональное кондиционирование;
- очистку воздуха с доказанной эффективностью.

Встроенный Wi-Fi-модуль позволяет задать расширенные параметры работы кондиционера в удаленном режиме со смартфона через приложение SMART HOME: выбрать оптимальный режим охлаждения или обогрева, включать и выключать приток свежего воздуха, контролировать уровень влажности в помещении, активировать систему очистки воздуха и внутренних компонентов блока.

ВНУТРЕННИЕ БЛОКИ

MDSAH-09HRFN8
MDSAH-12HRFN8

НАРУЖНЫЕ БЛОКИ

MDOAH-09HFN8
MDOAH-12HFN8

ХЛАДАГЕНТ
R32

УПРАВЛЕНИЕ



Беспроводной пульт дистанционного управления RG10 с держателем
в комплекте



Wi-Fi-модуль для удаленного управления
встроенный

АКСЕССУАРЫ

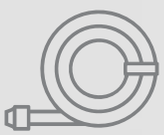

Приточный воздуховод с защитной решеткой на воздухозаборном отверстии. Длина 1.5 м, внешний диаметр 45 мм
в комплекте

КОМФОРТНЫЙ КЛИМАТ
И ДАЖЕ БОЛЬШЕ

КЛАСС A+++
ERP 3D DC-INVERTER
ГАРАНТИЯ 5 ЛЕТ
2.78 - 3.52 кВт

ПОДРОБНЕЕ
О СЕРИИ



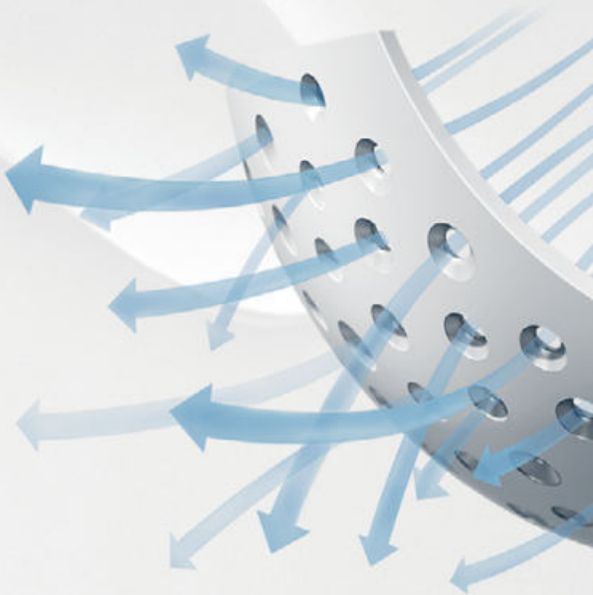



Бесшумное торнадо свежего воздуха

Внутренний блок Nova 3-in-1 оснащен воздушным клапаном с электроприводом, позволяющим управлять притоком свежего воздуха одним нажатием кнопки. Уличный воздух проходит через HEPA-фильтр H13 и поступает в помещение с расходом воздуха до 40 м³/ч при уровне шума всего 21.4 дБ(А). Это обеспечивает свежий воздух и комфорт в доме.

Профессиональное кондиционирование

В Nova 3-in-1 реализованы технологии максимально эффективного и комфортного охлаждения или обогрева помещения. Мощный поток воздуха за считанные минуты обеспечивает заданную температуру в помещении, а технология Air-still поддерживает температуру, создавая ощущение безветренной прохлады. Перфорированные жалюзи деликатно рассеивают воздушный поток, обеспечивая комфорт без сквозняков и риска простуд.

Очистка воздуха с доказанной эффективностью

Одобренная тестами функция очистки обеспечивает всестороннюю заботу о вашем здоровье. Встроенная УФ-лампа NOVA 3-in-1 дезинфицирует теплообменник и проходящий через него воздух. Эффективность уничтожения бактерий может достигать 99.99% (протестировано Gmicro). Встроенный ионизатор генерирует 2 миллиона отрицательных ионов на см³, инактивирует вирусы в воздухе и на поверхностях в помещении.

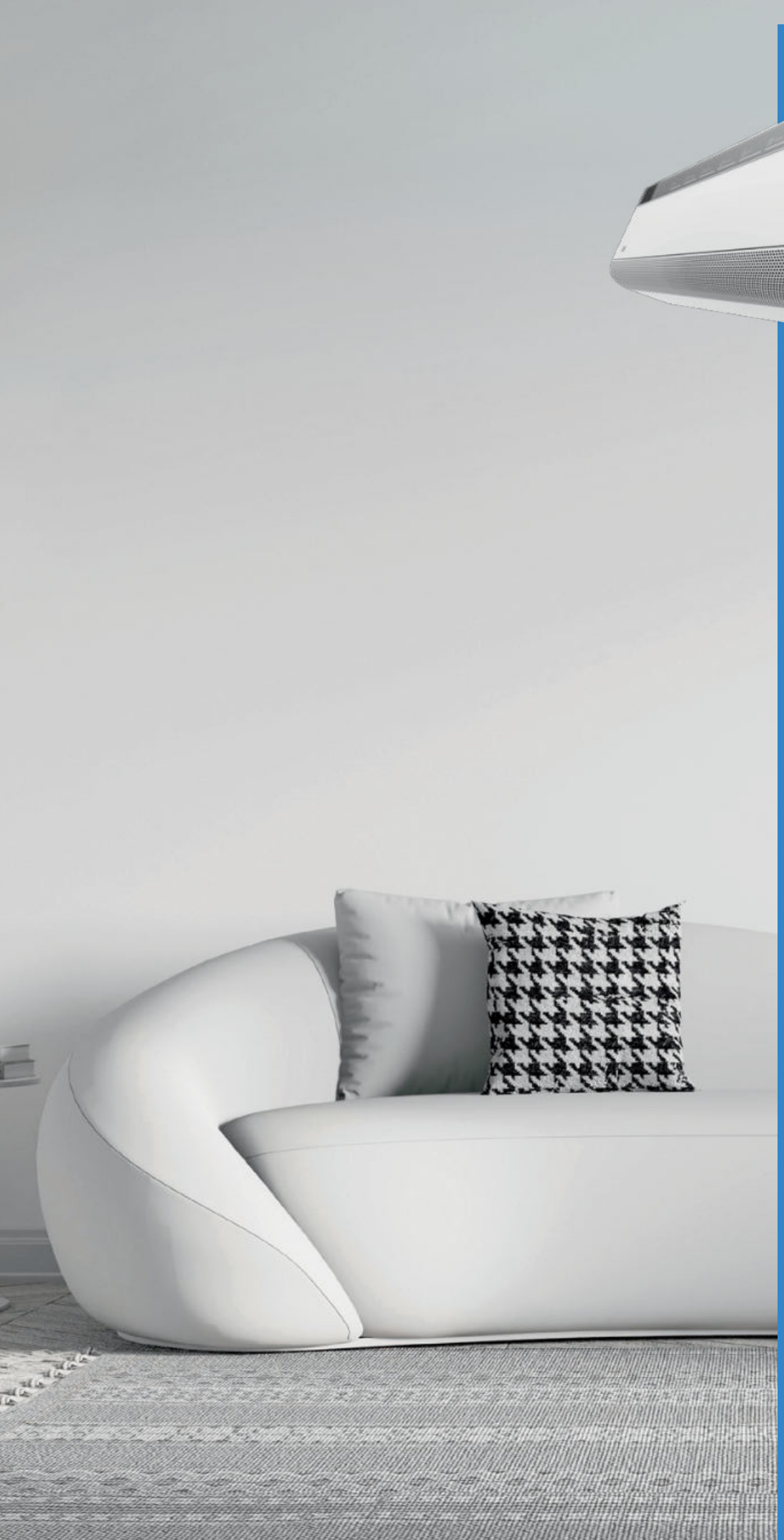



Здоровье и комфорт

- Приток свежего воздуха
- Ионизатор
- Ультрафиолетовая лампа
- Мягкое охлаждения Breeze Away
- Противопылевой фильтр
- H13 HEPA-фильтр
- Фотокаталитический фильтр
- Самоочистка внутреннего блока
- Режим комфортного сна
- Режим Silent
- Теплый пуск
- Таймер
- Отключение подсветки и звука

Функциональность

- Режим ECO
- Режим Turbo
- Температурная компенсация
- Функция Follow me
- Безветренная прохлада Air-still
- Функция GEAR
- Дежурный обогрев 8 °C
- ИК-пульт с держателем
- Встроенное Wi-Fi-управление
- Автоматический перезапуск
- Датчик влажности
- Бесступенчатая регулировка скорости
- 3D Air Flow
- Запоминание положения жалюзи
- Кнопка включения без пульта
- Режим 1W Standby
- 5-скоростной вентилятор наружного блока
- Регулировка температуры 0.5 °C

Эффективность

- 3D DC-Inverter ERP
- Широкий температурный диапазон

Надежность

- Компрессоры GMCC
- Обнаружение утечки хладагента
- Функция самодиагностики
- Защита от резких перепадов напряжения
- Работа в условиях нестабильных электрических сетей
- Golden Fin
- Emergency using

БЫТОВЫЕ СПЛИТ-СИСТЕМЫ: СЕРИЯ NOVA 3-IN-1

Модель	Внутренний блок		MDSAH-09HRFN8	MDSAH-12HRFN8
	Наружный блок		MDOAH-09HFN8	MDOAH-12HFN8
Номинальная холодопроизводительность		кВт	2.78 (1.32–4.31)	3.52 (1.32–4.31)
Номинальная теплопроизводительность		кВт	3.08 (0.88–4.40)	3.81 (0.88–4.40)
Электропитание		В/Гц/Ф	220-240/50/1	220-240/50/1
Охлаждение	Номинальная потребляемая мощность	кВт	0.65 (0.13–1.65)	0.98 (0.13–1.65)
	Номинальный потребляемый ток	А	2.85 (0.60–7.20)	4.31 (0.60–7.20)
	SEER / класс энергоэффективности		8.5 / A+++	8.5 / A+++
Нагрев	Номинальная потребляемая мощность	кВт	0.69 (0.12–1.50)	1.03 (0.12–1.50)
	Номинальный потребляемый ток	А	3.06 (0.50–6.50)	4.54 (0.50–6.50)
	SCOP / класс энергоэффективности		4.6 / A++	4.6 / A++
Максимальная потребляемая мощность		кВт	2.30	2.30
Максимальный потребляемый ток		А	10.5	10.5
Подключение электропитания			к наружному блоку	
Кабель питания		$мм^2$	3×1.5	3×1.5
Межблочный кабель		$мм^2$	4×1.5	4×1.5
Расход воздуха внутреннего блока		$м^3/ч$	600/440/360	600/440/360
Уровень шума внутреннего блока		дБ(А)	36/30/28/20	36/30/28/20
Уровень шума наружного блока		дБ(А)	55	55
Диаметр дренажной трубки		мм	16	16
Тип компрессора			ротационный	ротационный
Бренд компрессора			GMCC	GMCC
Макс. длина трубопровода / макс. перепад высот		м	25 / 10	25 / 10
Макс. длина трубопровода при перепаде высот		м	35 / 3	35 / 3
Хладагент	Тип		R32	R32
	Заводская заправка	кг	0.7	0.7
Дозаправка (при длине трубопровода более 5 м)		г/м	12	12
Диаметр труб	Жидкостная труба	мм (дюйм)	6.35 (1/4)	6.35 (1/4)
	Газовая труба	мм (дюйм)	9.52 (3/8)	9.52 (3/8)
Рабочий диапазон наружных температур	Охлаждение	°C	-15~50	-15~50
	Нагрев	°C	-15~24	-15~24
Габариты кондиционера	Внутренний блок (Ш×В×Г)	мм	935×315×206	935×315×206
	Наружный блок (Ш×В×Г)	мм	765×555×303	765×555×303
Габариты упаковки	Внутренний блок (Ш×В×Г)	мм	1025×320×400	1025×320×400
	Наружный блок (Ш×В×Г)	мм	887×610×337	887×610×337
Вес нетто	Внутренний блок	кг	13.5	13.5
	Наружный блок	кг	26.0	26.0
Вес брутто	Внутренний блок	кг	17.5	17.5
	Наружный блок	кг	28.5	28.5

ГАБАРИТЫ

MDSAH-09-12HRFN8

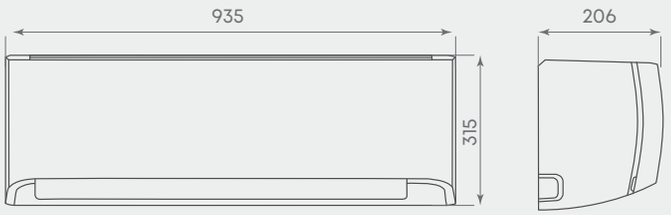

MDOAH-09-12HFN8

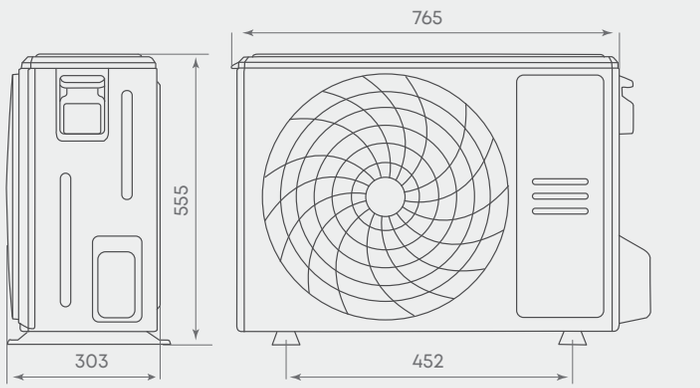

ЭЛЕКТРИЧЕСКИЕ СОЕДИНЕНИЯ

Подключение электропитания к наружному блоку

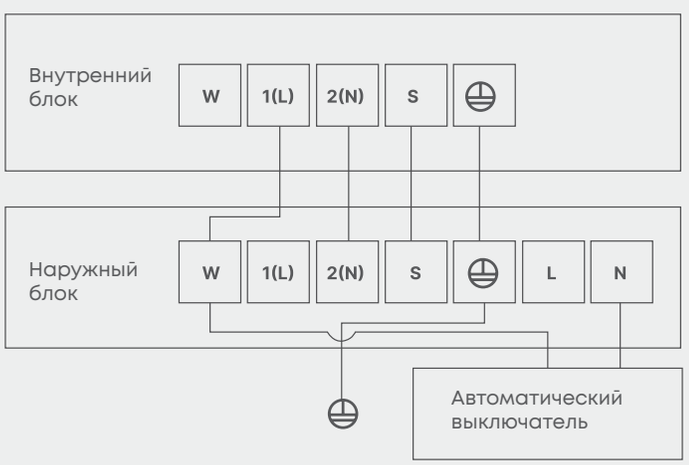

Модель		MDSAH-09HRFN8	MDSAH-12HRFN8
Кабель электропитания	мм²	3×1.5	3×1.5
Межблочный кабель	мм²	4×1.5	4×1.5

руководство по монтажу и эксплуатации